RL1295DA SPECIFICATION

VERSIONS:01

特别声明：

1、专利产品，侵权必究；

2、保密文件，不得向第三方输出；

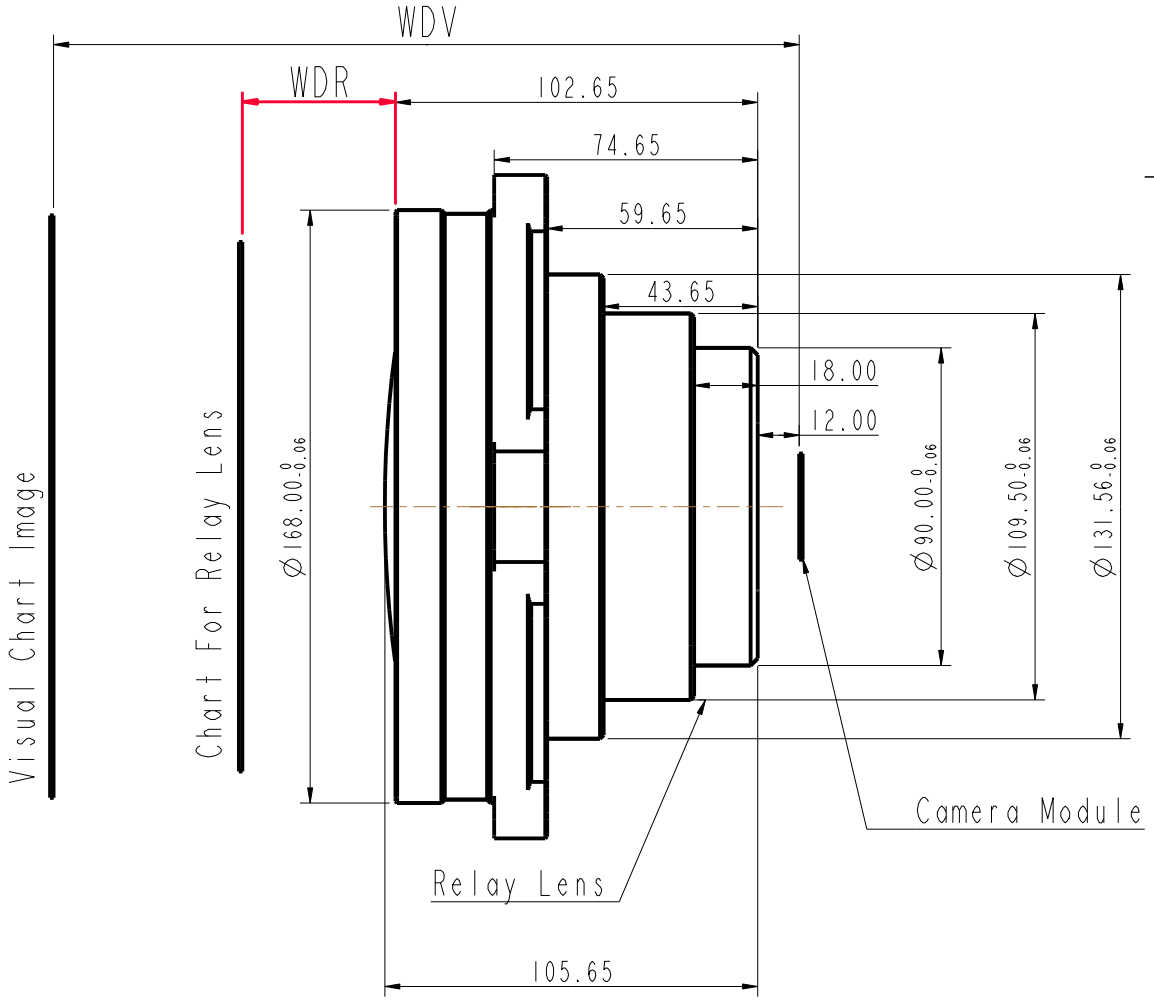

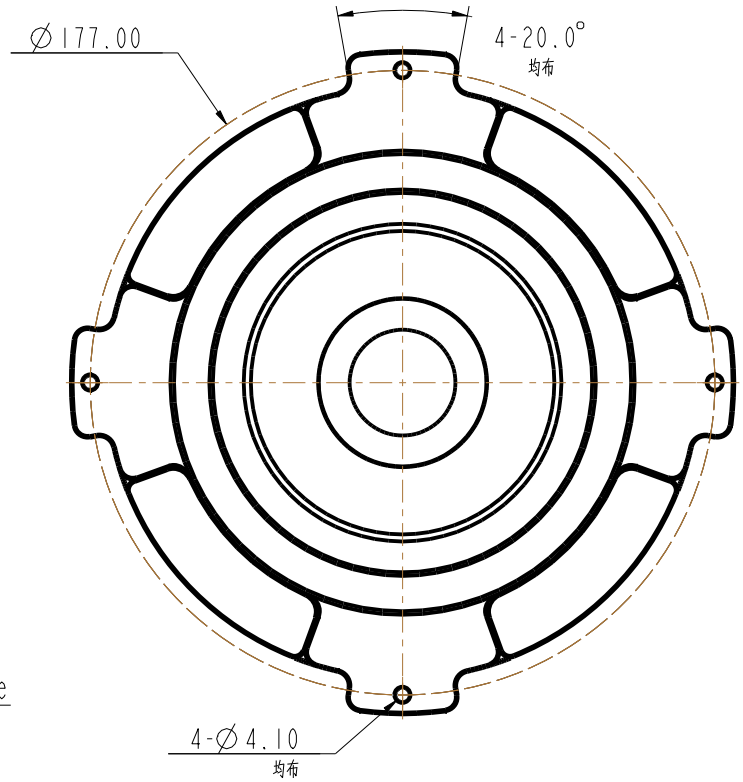

UNIT:mm

注释：

1.WDV：不加中继镜的被测模组实拍距离；

2.WDR：使用中继镜前端面至模拟chart图之间的距离；

3.Exit Pupil Distace：被测模组入瞳孔径到中继镜后端面之间距离；

Distortion	<0.9%	SCALE	7:10	VIEW		NAME	RL1295DA
MAX FOV	95°	Approved	Check	Design		UVATA	
Approximate Weight	3200g						
Exit Pupil Aperture	Ø4.00±0.5	Tan	YW	Pei		中山依瓦塔光学有限公司	
Exit Pupil Distance	12.00±1						